

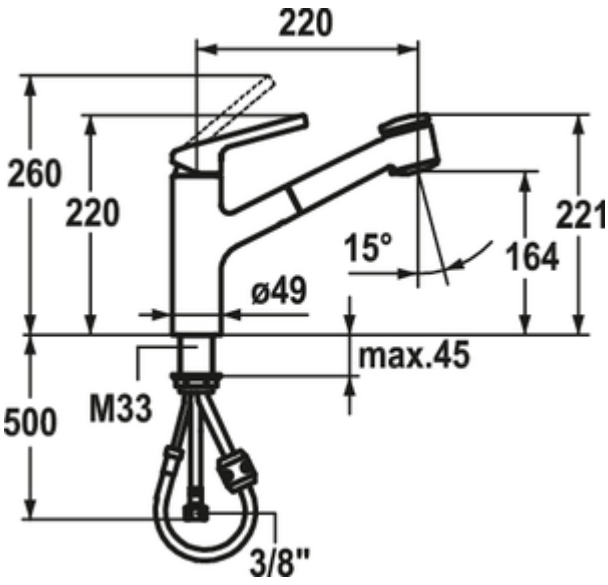

KWC Luna E2

Produktnummer: 5022243
Konfiguration: chrom, Hochdruck

Konfigurationsoptionen
5022243 | chrom, Hochdruck
5022245 | schwarz matt, Hochdruck
5022246 | chrom, Niederdruck

✓ Spültischarmatur
✓ Hochdruck

Einhebelmischer. Mit **schwenk-/herausziehbarer** Schlauchbrause (Strahl/Brause umstellbar) und Keramikkartusche.
— Schwenkbereich 130°
— Bohr-Ø 35 mm
— TouchProtect: Schutz vor Verbrennungen durch Zweischalenprinzip
— Auszugbrause (SprayClean aktive Kalkbeseitigung und schnelle Siebreinigung, bis 600 mm ausziehbar, PowerClean Siebstrahlmodus mit Rückstellautomatik)
— EasyLock: einfache Auszugbrausenrückführung
— KWC Steuerpatrone M 35 (mit Keramikscheibentechnik)
— flexible Anschlussschläuche 3/8"
— Befestigung mit Gewindestutzen M33 x 1.5

BELGAQUA

SWISS MADE

KERAMISCHE DICHTUNG

weitere Infos...

Technische Daten

Artikeltyp	Spültischarmatur
Marke	KWC
Höhe	220 mm
Breite	49 mm
Anzahl Griffe	1
Aufbauhöhe gesamt	220 mm
Ausladung	220 mm
Auslaufhöhe	164 mm
Bedienungsart	Hebel
Bohrdurchmesser	35 mm
Griffposition	oben

Kartusche mit keramischen Dichtscheiben	Ja
Schwenkbereich Auslauf	130°
Armaturenart	Einhebelmischer
Betriebsdruck	Hochdruck
Material	Zamak (Zinkdruckguss)
Arbeitsplattenstärke	45 mm
Hahnlochanzahl	1
Strahl/Brause umstellbar	Ja
Neigungswinkel Strahlregler	15 °
Temperatur einstellbar	Ja
Art der Schlauchbrause	mit schwenk-/herausziehbarer Schlauchbrause (Strahl/Brause umstellbar)

Maßskizze (PDF)

