

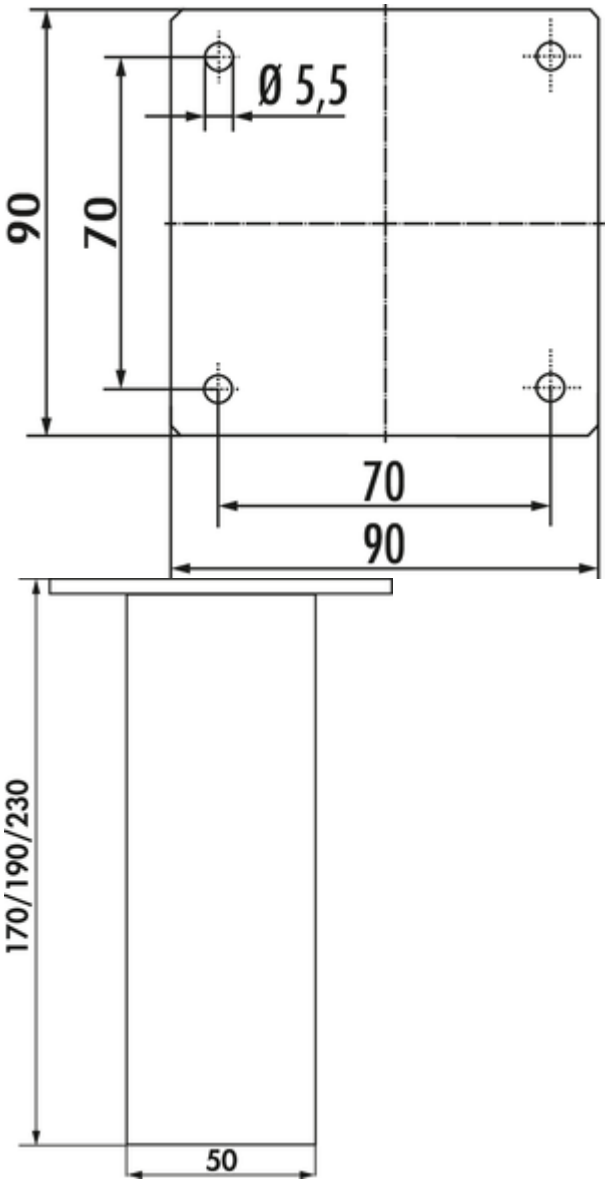

Kreta 2 gerade

Produktnummer: 3023027
Konfiguration: edelstahlfarbig, H 230 mm

Konfigurationsoptionen

3023026 | edelstahlfarbig, H 190 mm
3023027 | edelstahlfarbig, H 230 mm
3023029 | edelstahlfarbig, H 170 mm
3023033 | schwarz matt, H 170 mm
3023034 | schwarz matt, H 190 mm
3023035 | schwarz matt, H 230 mm

✓ Konsole
✓ Material: Aluminium
✓ eckig

Konsole. Aluminiumprofil 50 x 50 mm.
— gerade
— max. Tragkraft pro Paar von ca. 60 kg bei gleichmäßig verteilter Last, bei einem max. Abstand der Konsolen von 900 mm und einem max. Überstand der Platten von 250 mm

weitere Infos...

Technische Daten

Artikeltyp	Konsole	Material Profil	Aluminium
Höhe	230 mm	Ausführung Stützelement	gerade
Breite	50 mm	Maße Profil	50 x 50 mm
Material	Aluminium	Maße Auflagefläche	90 x 90 mm
Form	eckig	Neigungswinkel	0°
Tragkraft	max. Tragkraft pro Paar von ca. 60 kg bei gleichmäßig verteilter Last, bei einem max. Abstand der Konsolen von 900 mm und einem max. Überstand der Platten von 250 mm		

Naber GmbH
Enschedestr. 24
DE-48529 Nordhorn

Tel. +49 5921 704-0
Fax +49 5921 704-140
naber@naber.com

naber.com

Maßskizze (PDF)

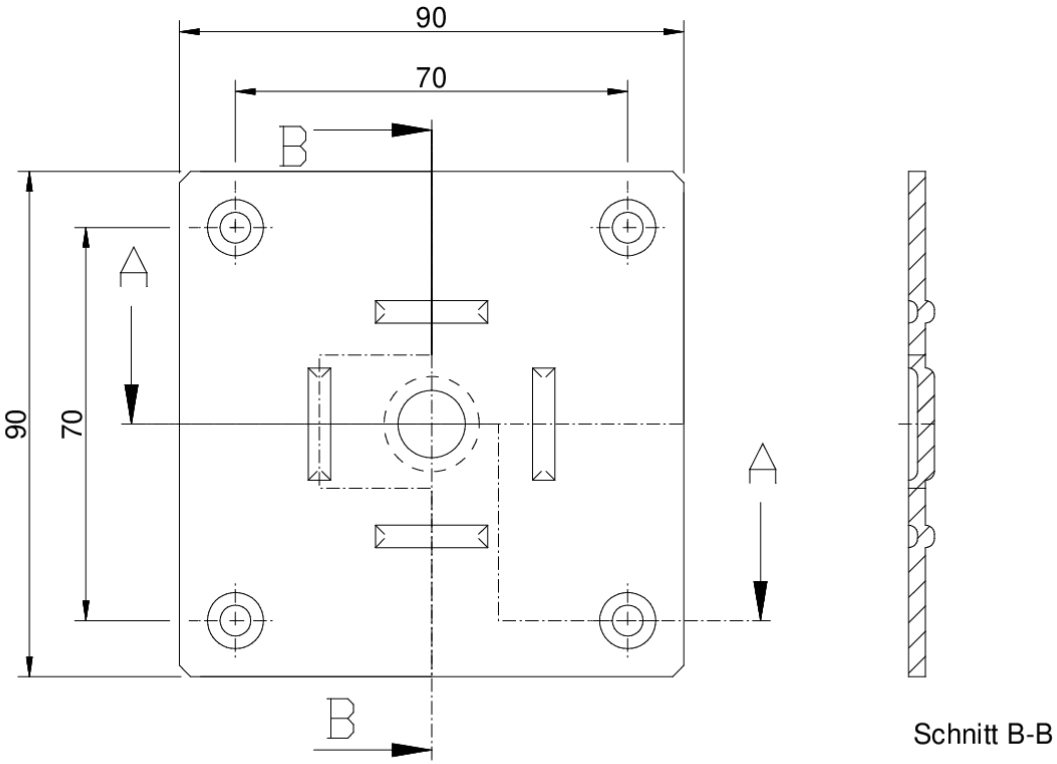

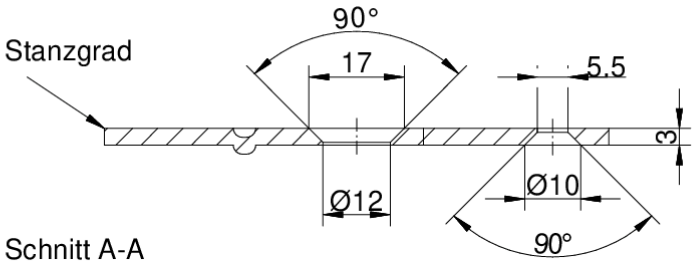

Maßstab 1:1