

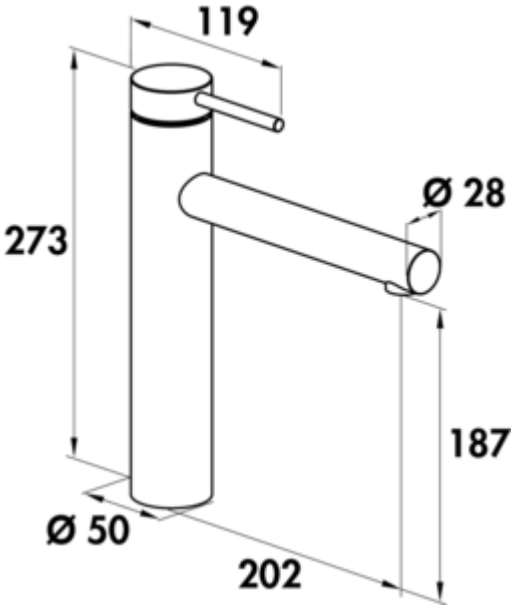

SERVIZIO Namor® 1 raamarmatuur

Productnummer: 5025031
Configuratie: roestvrij staal, hoogdruk

Configuratie-opties
5025031 | roestvrij staal, hoogdruk
5025032 | zwart mat, hoogdruk

✓ Gootsteenkraan
✓ hoogdruk
✓ met zwenkbare uitloop

Eengreepsmengkraan. Zwenkbare uitloop, laminaire straalregelaar en keramisch binnenwerk.

— **hoogte gekanteld slechts 25 mm**
— zwenkbereik 120°
— boor Ø 35 mm
— komt overeen met de Duitse en Europese drinkwaterverordening/richtlijn

EDELSTAHL® Rostfrei

KERAMISCHE DICHTUNG

meer info...

Technische gegevens

Type artikel	Gootsteenkraan
Merk	SERVIZIO
Aantal handgrepen	1
uitloop	met zwenkbare uitloop
Boordiameter	35 mm
Patroon met keramische afdichtingsschijven	Ja
Draaibare uitloop	120°
Type balk	Laminaire straal

Type fitting	Eengreepsmengkraan
Bedrijfsdruk	hoogdruk
Materiaal	roestvrij staal
Opmerking	komt overeen met de Duitse en Europese drinkwaterverordening/ richtlijn
Raammontage	Ja
Lengte doucheslang	860 mm
Hoogte gekanteld	25 mm
Verbindingsslangen	890 mm

Naber GmbH
Enschedestr. 24
DE-48529 Nordhorn

Tel. +49 5921 704-0
Fax +49 5921 704-140
naber@naber.com

Maatschets (PDF)

