

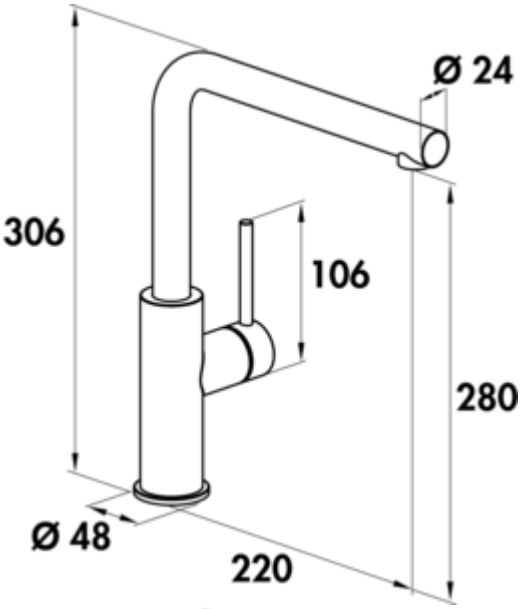

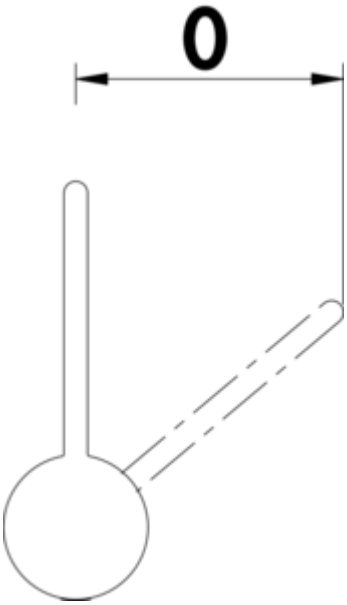

SERVIZIO Namor® 3 Fensterarmatur

Produktnummer: 5025033
Konfiguration: Edelstahl, Hochdruck

Konfigurationsoptionen
5025033 | Edelstahl, Hochdruck
5025034 | schwarz matt, Hochdruck

✓ Spültischarmatur
✓ Hochdruck
✓ mit schwenkbarem Auslauf

Einhebelmischer. Mit schwenkbarem Auslauf, seitlichem Hebel, Laminarstrahlregler und Keramikkartusche.

— **Höhe gekippt nur 25 mm**
— Schwenkbereich 120°
— Bohr-Ø 35 mm
— entspricht der deutschen und europäischen Trinkwasserverordnung/-richtlinie

EDELSTAHL® Rostfrei

KERAMISCHE DICHTUNG

weitere Infos...

Technische Daten

Artikeltyp	Spültischarmatur
Marke	SERVIZIO
Höhe	306 mm
Breite	48 mm
Anzahl Griffe	1
Ausladung	220 mm
Auslauf	mit schwenkbarem Auslauf
Auslaufhöhe	280 mm
Bedienungsart	Hebel
Bohrdurchmesser	35 mm
Griffposition	seitlicher Hebel
Hebellänge	106 mm
Kartusche mit keramischen Dichtscheiben	Ja

Schwenkbereich Auslauf	120°
Strahlart	Laminarstrahl
Armaturenart	Einhebelmischer
Betriebsdruck	Hochdruck
Material	Edelstahl
Hinweis	entspricht der deutschen und europäischen Trinkwasserverordnung/-richtlinie
Fensterarmatur	Ja
Schwenkbereich Griff	0 °
ECO-Funktion	energiesparende Kaltstart-Funktion
Länge Brauseschlauch	800 mm
Höhe gekippt	25 mm
Anschlussschläuche	800 mm

Maßskizze (PDF)

