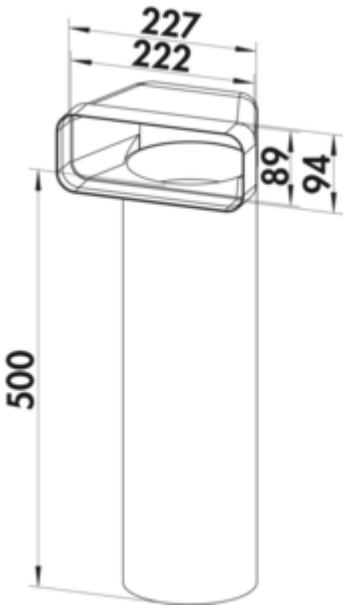

F-UR 150 omkeerstuk 90° met ronde buis

Productnummer: 4043012
Configuratie: L 500 mm, wit

Configuratie-opties
4043012 | L 500 mm, wit
4043013 | L 1000 mm, wit

✓ Verbindingselement
✓ Insteeksysteem voor verlijming achteraf
Met luchtleischoepen en ronde buis.

Om de optimale stromingscapaciteit te bereiken, dient u absoluut de omkeerstukken met ronde buis te gebruiken.
Gebruikt u alleen in onoverkomelijke gevallen, als er technisch geen andere mogelijkheid bestaat, de omkeerstukken met slang (F-URX 500/F-URX 1000).

meer info...

Technische gegevens

Type artikel	Verbindingselement	Vorm	hoekig
Hoogte	134 mm	Diameter aansluiting	150 mm
Breed	500 mm	Systeemdimensie	150
Materiaal	PVC	Uitgangsaandrijving	rond
Monteren/bevestigen	Insteeksysteem voor verlijming achteraf	Ventilatiesysteem	COMPAIR flow 150
Opmerking	Om de optimale stromingscapaciteit te bereiken, dient u absoluut de omkeerstukken met ronde buis te gebruiken Gebruikt u alleen in onoverkomelijke gevallen, als er technisch geen andere mogelijkheid bestaat, de omkeerstukken met slang (F-URX 500/F-URX 1000)		

Naber GmbH
Enschedestr. 24
DE-48529 Nordhorn

Tel. +49 5921 704-0
Fax +49 5921 704-140
naber@naber.com
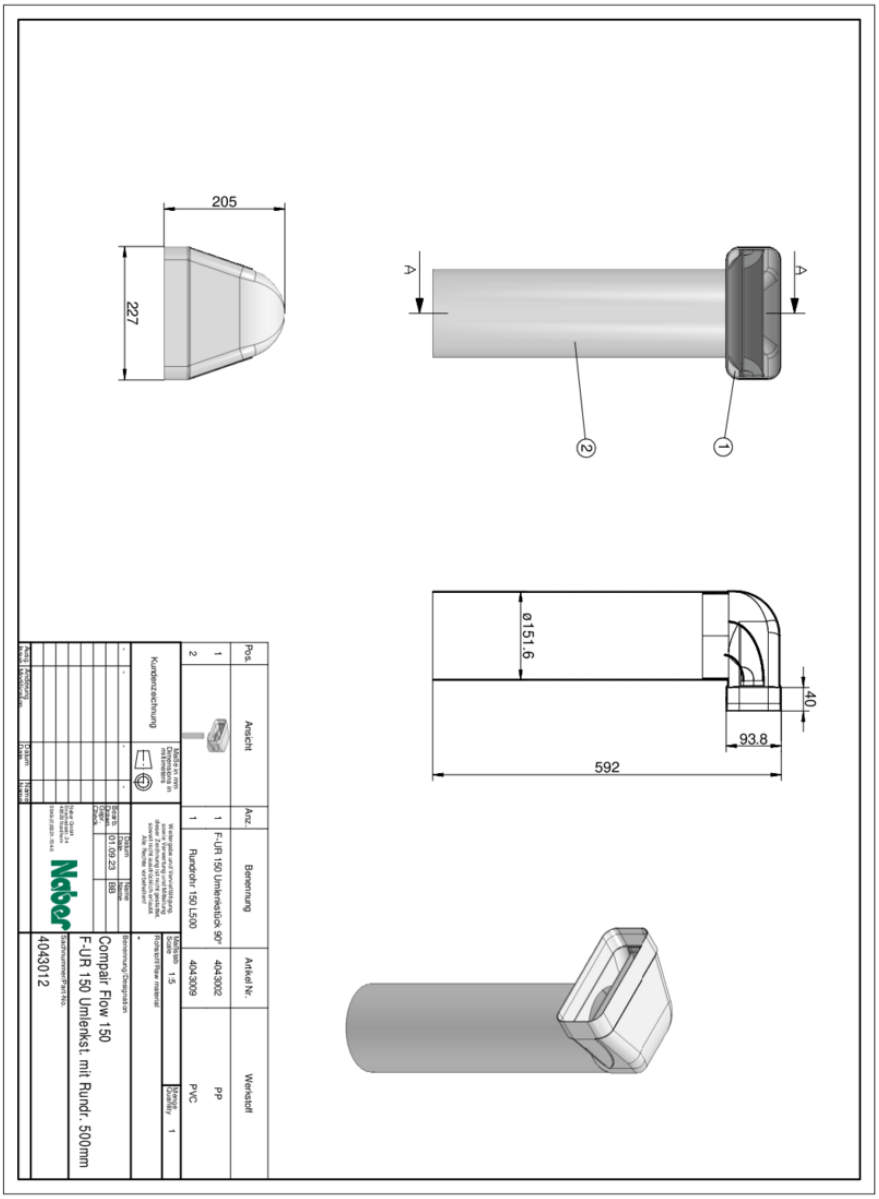
Maatschets (PDF)