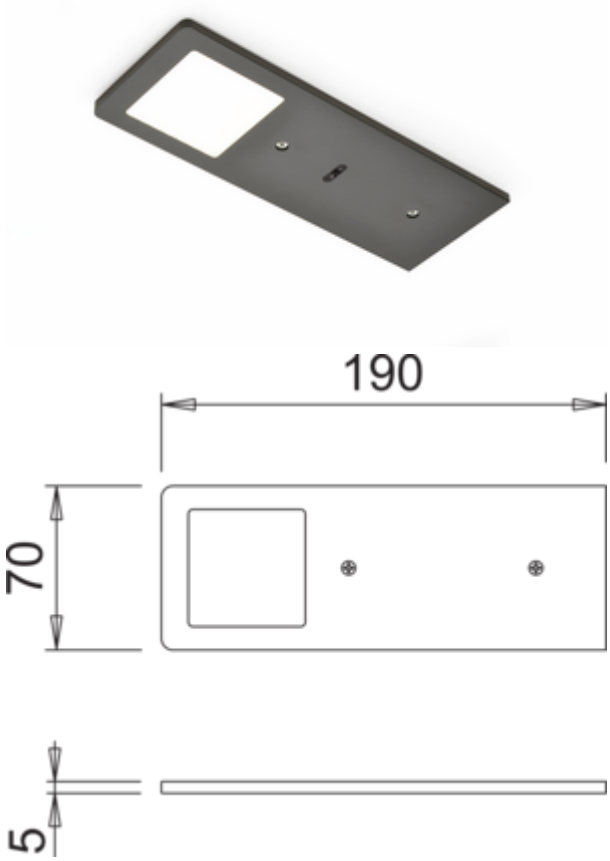

AstraLED SE zwart mat

Productnummer: 7063334
Configuratie: afzonderlijke lamp met LED Touch s. d., 3000 K warmwit

Configuratie-opties

7063333 | afzonderlijke lamp z. s., 3000 K warmwit
7063334 | afzonderlijke lamp met LED Touch s. d., 3000 K warmwit
7063335 | set-2, 3000 K warmwit
7063336 | set-3, 3000 K warmwit
7063337 | set-5, 3000 K warmwit
7063348 | afzonderlijke lamp z. s., 3900 K neutraal wit
7063349 | afzonderlijke lamp met LED Touch s. d., 3900 K neutraal wit
7063350 | set-2, 3900 K neutraal wit
7063351 | set-3, 3900 K neutraal wit
7063352 | set-5, 3900 K neutraal wit

✓ Onderbouw-/nislamp
✓ 3000 K warmwit
✓ 5 watt

Onderbouwlamp. Kast van aluminium, 5 mm. Verlichting zonder zichtbare LED punten met geïntegreerde touch-schakelaar.

Afzonderlijke lamp zonder of met LED Touch schakelaar en dimmer (met LED Touch s. d.)
— 5 watt, 24 V, twee kleurbereiken: **3000 K** warmwit, **3900 K** neutraal wit
— 65 lumen/watt
— Memory-functie: de laatste instelling wordt opgeslagen
— helderheid traploos dimbaar door LED Touch schakelaar en dimmer
— 200 mm toevoerleiding, 2000 mm verbindingsleiding met mini stekkersysteem

Set-2,-3,-5 met LED Touch schakelaar en dimmer bestaande uit:
— 1, 2 of 4 afzonderlijke lampen zonder schakelaar (7063333/7063348)
— 1 afzonderlijke lamp met LED Touch schakelaar en dimmer (7063334/7063349)
— 1 LED converter 30 watt
— uitbreidbaar tot 6 lampen

Dit product bevat een lichtbron van de energie-efficiëntieklasse F.

meer info...

Technische gegevens

Type artikel	Lamp
Hoogte	5 mm
Breed	190 mm
Oppervlak/coating	mat
Monteren/bevestigen	Installatie basisapparaat (hangelement/plank)
Energie-efficiëntieklasse	F
Beschermingsklasse	III
Lengte aansluitkabel (secundair)	2.000 mm
Schakelaar	Ja
Vorm	hoekig
Type lichtbron	LED
Kleurtemperatuur	3000 K warmwit
Vervangbare verlichting	Nee
Lichtopbrengst	65 lumen/watt

Transformator/omvormer vereist	Ja, moet apart besteld worden
Materiaal behuizing	aluminium
Kleur behuizing	zwart mat
Homogeen lichtveld zonder zichtbare LED-punten	Ja
Lichtbron inbegrepen	Ja
Aanraakfunctie	Ja
Dimmer	Ja
Type dimmen	helderheid traploos dimbaar
Geheugenfunctie	Ja
Lengte van de toevoerleiding (primair)	150 mm
Plug-in systeem	met mini stekkersysteem
Type armatuur	Onderbouw-/nislamp
Dimfunctie	Ja, helderheid traploos dimbaar
Verlichtingsvermogen	5 watt