

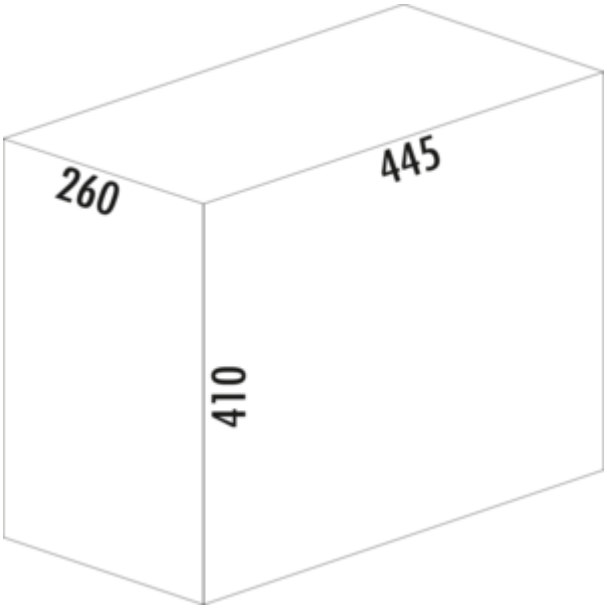

WESCO® Traditionline Double-Boy® 410 X/ 300-2

Produktnummer: 8011916
Konfiguration: anthrazit

Konfigurationsoptionen
8011912 | alugrau
8011916 | anthrazit

✓ Auszugstechnik für Drehtüren
✓ Vollauszug
✓ 30 l
— Abfallvolumen 30 (2 x 15) l
— Technik: Vollauszug
— Montage: Schrankboden
— **mit nur 410 mm Einbauhöhe der ideale Raumsparer**

weitere Infos...

Technische Daten

Artikeltyp	Abfallsammelsystem	Anzahl Behälter	2
Marke	WESCO®	Öffnungstechnik	Vollauszug
Höhe	410 mm	Bauart Abfallsammler	Auszugstechnik für Drehtüren
Breite	260 mm	Gesamtvolumen	30 l
Schrankbreite	300 mm	Volumen/Inhalt Behälter 1	15 l
Montage/Befestigung	Schrankboden	Volumen/Inhalt Behälter 2	15 l
Material Behälter	Kunststoff	Form	eckig
Farbe Behälterdeckel	anthrazit	Einbauhöhe	410 mm
Material Deckel	Kunststoff	Farbe Gestell	anthrazit
Deckel	Ja	Volumen/Inhalt Behälter	15/15
Deckelart	Gesamtdeckel	Einbautiefe	445 mm

Maßskizze (PDF)

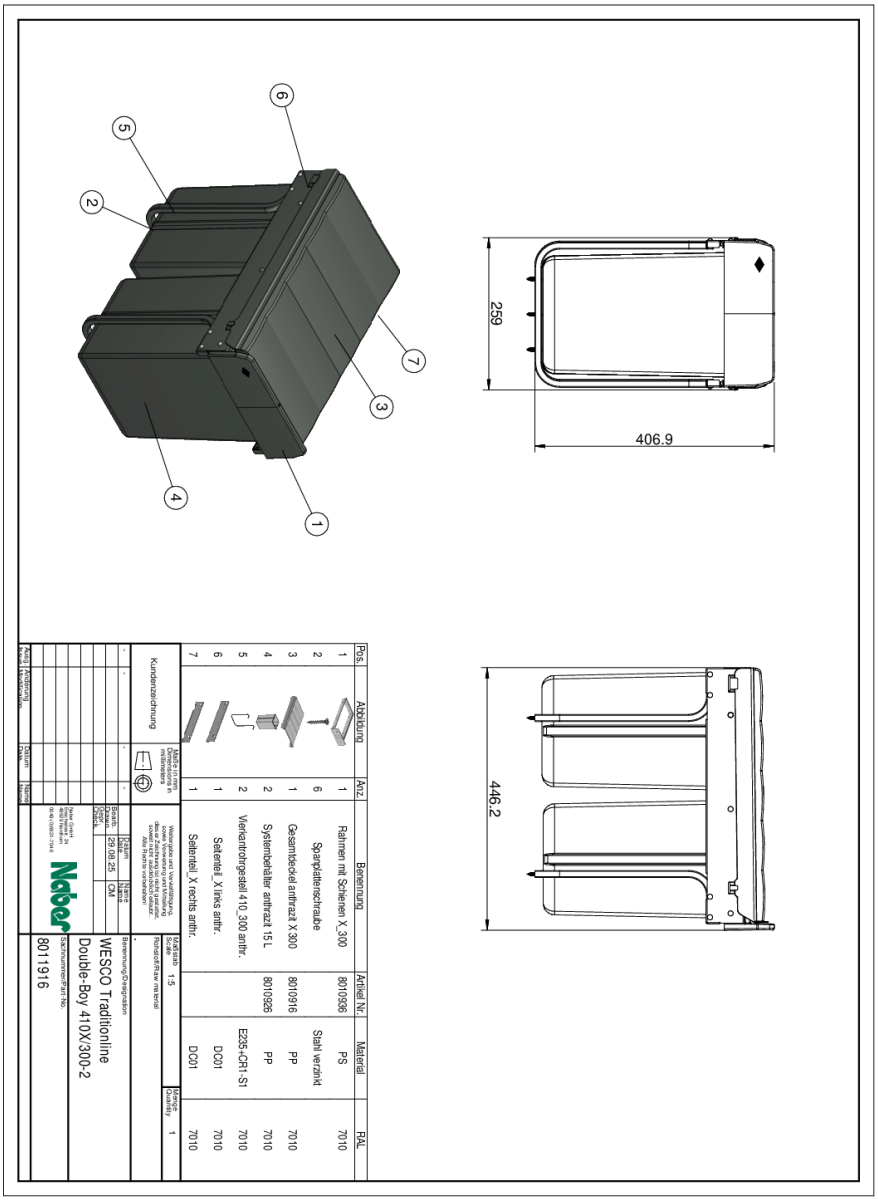

Pos.	Abbildung	Anz.	Benennung	Artikel Nr.	Material	RAL
1		1	Rahmen mit Scheren X_300	8010936	PS	7010
2		6	Spanplattenschraube		Stahl verzinkt	
3		1	Gesamtdeckel anthrazit X 300	8010916	PP	7010
4		2	Systembehälter anthrazit 15 L	8010926	PP	7010
5		2	Vierkantrohrgestell 410_300 anthr.		E235+CR1-St	7010
6		1	Seitenteil_X links anthr.		DC01	7010
7		1	Seitenteil_X rechts anthr.		DC01	7010

Kundenzeichnung

Maßstab / Scale 1:5

Benennung/Zeichnungsnr.

Rohteil/Raw material

Benötigte Quantity 1

Name

Bearb. 29.08.25 CM

Datum

Norm

Datum

Name

Änderung / Modification

Index

Zust.

Datum

Name

WESCO Traditionline

Double-Boy 410X300-2

Sachnummer/Part No.

8011916