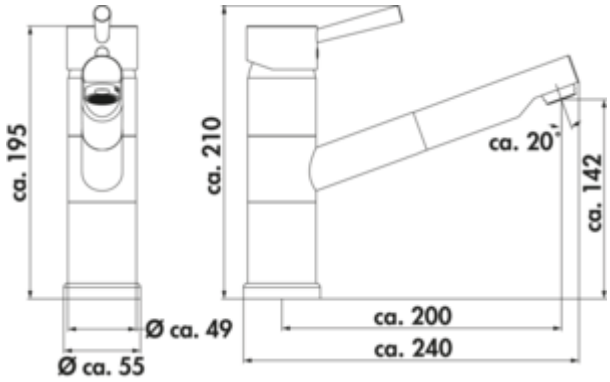

LINEA Glacier 2

Numéro de produit: 5011071
Configuration: couleur acier inox, haute pression

Options de configuration
5011071 | couleur acier inox, haute pression

✓ Robinetterie d'évier
✓ haute pression
✓ á tête pivotante/extractible

Mitigeur à bec unique. À tête **pivotante/extractible,** cartouche céramique, **fonction ECO** (cartouche CLICK) et **protection anti-ébouillantement**.
— plage de pivotement 90°
— forage Ø 35 mm
— correspond au règlement/à la directive allemande et européenne sur l'eau potable

KERAMISCHE DICHTUNG

plus d'infos...

Fiche technique

Type d'article	Robinetterie d'évier
Marque	LINEA
Nombre de poignées	1
Hauteur de montage totale	210 mm
Portée	200 mm
Sortie	á tête pivotante/extractible
Hauteur d'écoulement	142 mm
Hauteur	210 mm
Mode d'emploi	Levier
Diamètre de perçage	35 mm
Griffposition	manette latérale

Cartouche avec disques d'étanchéité en céramique	Oui
Plage de pivotement de la sortie	90°
Type de robinetterie	Mitigeur à bec unique
Pression de service	haute pression
Largeur	55 mm
Matériau	laiton
Nombre de trous de robinetterie	1
Fonction ECO	cartouche CLICK
Limiteur de température/protection contre les brûlures	protection anti-ébouillantement
Angle d'inclinaison du régulateur de jet	20 °
Débit max. Débit à 3 bar	8,4 l/min