

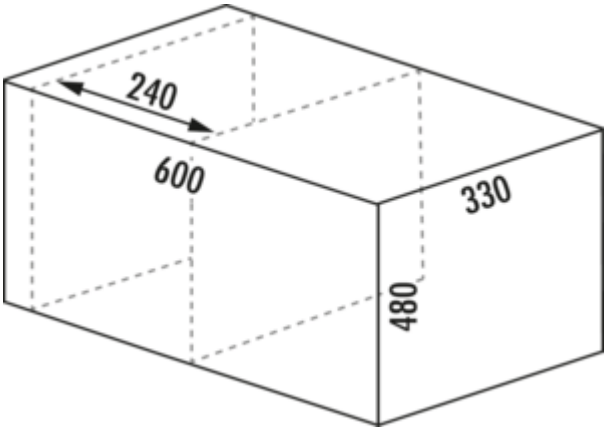

WESCO® Pullboy Soft Fusion® Deckelsystem

Produktnummer: 8011799
Konfiguration: anthrazit, H 492 mm

Konfigurationsoptionen
8011798 | anthrazit, H 342 mm
8011799 | anthrazit, H 492 mm

✓ Abfallsammelsystem
✓ für Gesamthöhe 480 mm (8011734)
Deckelsystem für Pullboy Soft Fusion®.
— Maße: 283 x 335 mm (B x T)
— mit Antirutschmatte

weitere Infos...

Technische Daten

Artikeltyp	Abfallsammelsystem	Material	Metall
Marke	WESCO®	geeignet für	Gesamthöhe 480 mm (8011734)
Höhe	492 mm	Deckelart	Gesamtdeckel
Breite	283 mm	Bestehend aus	Antirutschmatte

Empfehlungen

8011732	Pullboy Soft Fusion® 320 K/600-1, Abfallsammelsystem, anthrazit, Einbau rechts
8011733	Pullboy Soft Fusion® 320 K/600-2, Abfallsammelsystem, anthrazit, Einbau rechts
8011734	Pullboy Soft Fusion® 480 K/600-1, Abfallsammelsystem, anthrazit, Einbau rechts