

STEEL flow SF-RVB 150 Rohrverbinder

Produktnummer: 4061017
Konfiguration: verzinkter Stahl

Konfigurationsoptionen
4061017 | verzinkter Stahl

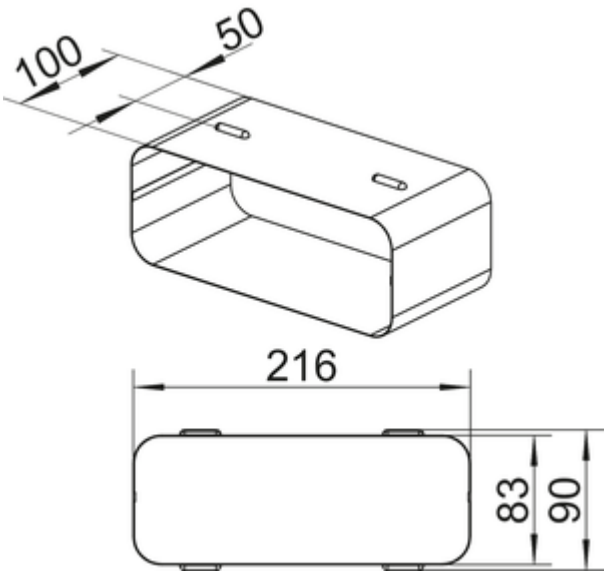

✓ Verbindungselement
✓ Stecksystem
Verbinder für Flachkanalrohre.
— passend für Flachkanäle SF-VRO flex und SF-VRO

weitere Infos...

Technische Daten

Artikeltyp	Verbindungselement	Montage/Befestigung	Stecksystem
Marke	STEEL flow	geeignet für	passend für Flachkanäle SF-VRO flex und SF-VRO
Höhe	90 mm	Form	eckig
Breite	216 mm	Außendurchmesser	150 mm
Material	verzinkter Stahl	Lüftungssystem	COMPAIR STEEL flow® 150
Oberfläche/Beschichtung	verzinkt		

Naber GmbH
Enschedestr. 24
DE-48529 Nordhorn

Tel. +49 5921 704-0
Fax +49 5921 704-140
naber@naber.com

Maßskizze (PDF)

