

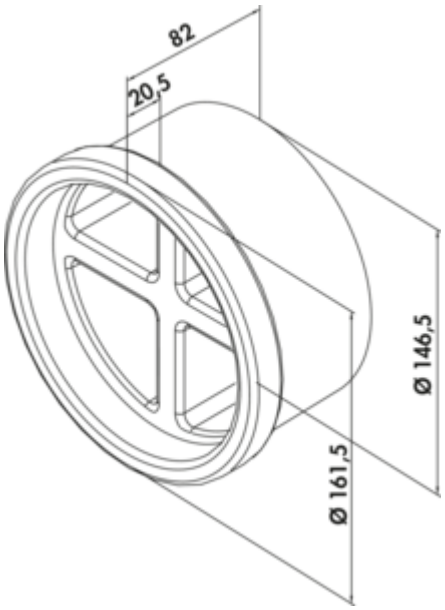

PRIME flow P-MRBS 150 set muurdoorvoerunits ruwbouw

Productnummer: 4051029
Configuratie: wit/lichtgrijs

Configuratie-opties
4051029 | wit/lichtgrijs

✓ Toebehoren
✓ Wandmontage
— voor de montage door de klant en ter voorbereiding op de installatie van muurdoor-voerunits
— Aansluiting van ronde buizen en ronde buisbochten

Set bestaande uit:
— 1 x P-RRO 150 ronde buis, 500 mm
— 1 x wandaansluithuls
— 2 x stop van hard schuim

meer info...

Technische gegevens

Type artikel	Toebehoren	Vorm	rond
Merk	PRIME flow	Systeemdimensie	150
Breed	220 mm	Uitgangsaandrijving	rond
Monteren/bevestigen	Wandmontage	Ventilatiesysteem	COMPAIR PRIME flow®

Maatschets (PDF)

