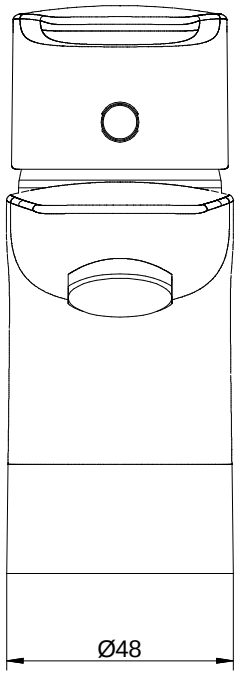

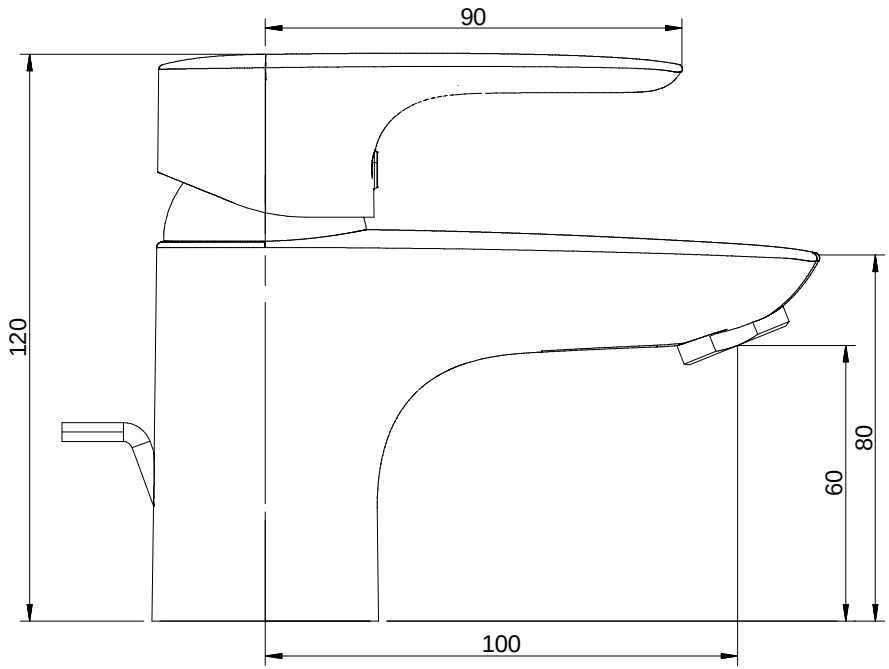

Kundenzeichnung		Maße in mm Dimensions in millimeters		Weitergabe und Vervielfältigung, sowie Verwertung und Mitteilung dieser Zeichnung ist nicht gestattet, soweit nicht ausdrücklich erlaubt. Alle Rechte vorbehalten!		Maßstab Scale 1:1	Menge Quantity 1
-	-	-	-			Rohstoff/Raw material .	
					Datum Date / Name Name	Benennung/Designation Kludi Pure & Solid Bad	
				Bearb. Drawn	13.01.26 / RS		
				Gepr. Check			
				Naber GmbH Enschedestr. 24 48529 Nordhorn +49 5921-704-0	Naber	Sachnummer/Part-No. .	
Ausg. Issue	Änderung Modification	Datum Date	Name Name				