

LINEA Fuoco 1

Numéro de produit: 5011326
Configuration: noir mat, haute pression

Options de configuration

5011320 | chrome, haute pression
5011321 | chrome, basse pression
5011322 | finition acier inox, haute pression
5011323 | finition acier inox, basse pression
5011326 | noir mat, haute pression
5011327 | noir mat, basse pression

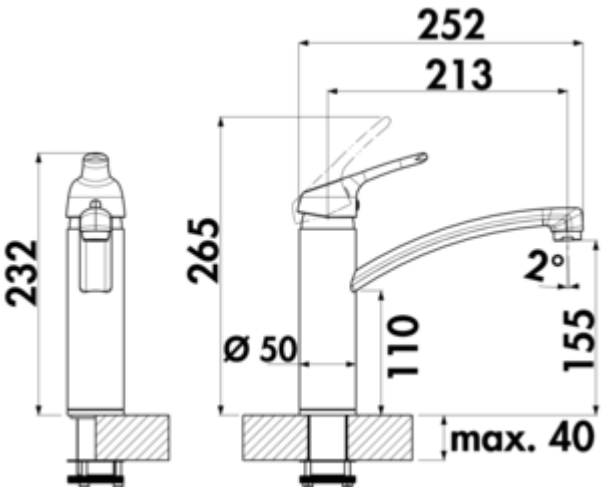

✓ Robinetterie d'évier
✓ haute pression
✓ á tête pivotante

Mitigeur à bec unique. À tête pivotante, régulateur de jet laminaire et cartouche céramique.
— plage pivotante de 360°
— forage Ø 35 mm
— correspond au règlement/à la directive allemande et européenne sur l'eau potable

BELGAQUA

KERAMISCHE DICHTUNG

plus d'infos...

Fiche technique

Type d'article	Robinetterie d'évier	Type de robinetterie	Mitigeur à bec unique
Marque	LINEA	Pression de service	haute pression
Nombre de poignées	1	Largeur	50 mm
Hauteur de montage totale	232 mm	Matériau	laiton
Portée	213 mm	Surface/revêtement	revêtu par poudrage
Sortie	á tête pivotante	Nombre de trous de robinetterie	1
Hauteur d'écoulement	155 mm	Taille de la cartouche	35 mm
Hauteur	232 mm	Angle d'inclinaison du régulateur de jet	2 °
Mode d'emploi	Levier	Épaisseur du plan de travail	40 mm
Diamètre de perçage	35 mm	Type de connexion	G 3/8“ F
Griffposition	en haut	Taille de connexion	DN 15
Cartouche avec disques d'étanchéité en céramique	Oui	Tuyaux de raccordement	600 mm
Plage de pivotement de la sortie	360°		

Croquis coté (PDF)

