

# Kreta 2 gerade

Produktnummer: 3023029
Konfiguration: edelstahlfarbig, H 170 mm

**Konfigurationsoptionen**

3023026 | edelstahlfarbig, H 190 mm
3023027 | edelstahlfarbig, H 230 mm
3023029 | edelstahlfarbig, H 170 mm
3023033 | schwarz matt, H 170 mm
3023034 | schwarz matt, H 190 mm
3023035 | schwarz matt, H 230 mm

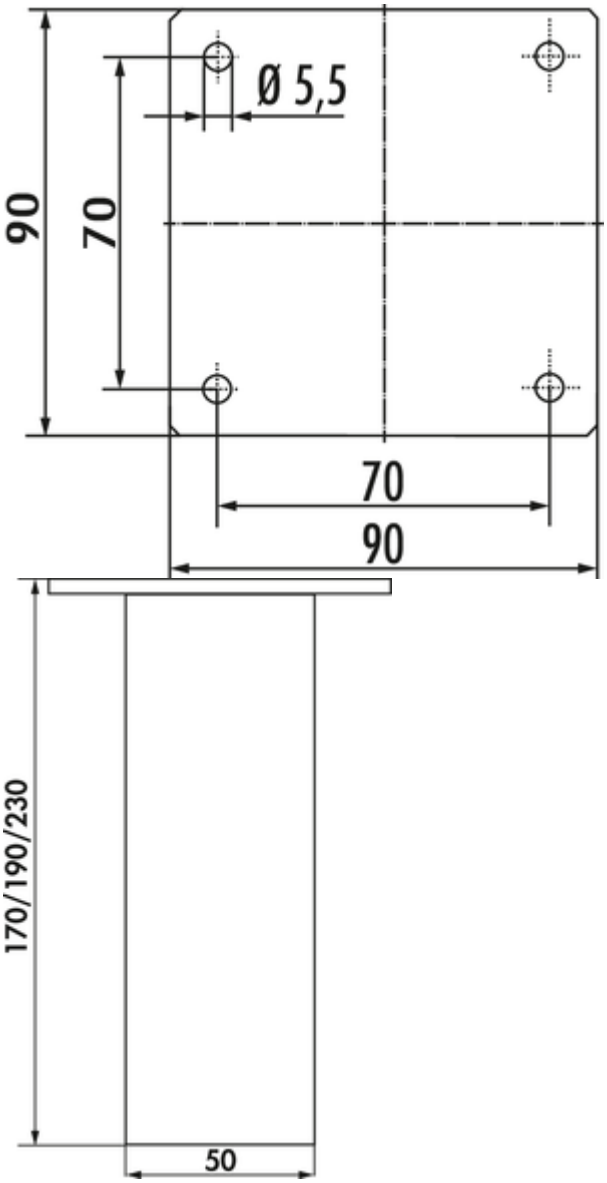


✓ Konsole
✓ Material: Aluminium
✓ eckig

Konsole. Aluminiumprofil 50 x 50 mm.
— gerade
— max. Tragkraft pro Paar von ca. 60 kg bei gleichmäßig verteilter Last, bei einem max. Abstand der Konsolen von 900 mm und einem max. Überstand der Platten von 250 mm

**weitere Infos...**

## Technische Daten

| | | | |
|---|---|---|---|
| Artikeltyp | Konsole | Material Profil | Aluminium |
| Höhe | 170 mm | Ausführung Stützelement | gerade |
| Breite | 50 mm | Maße Profil | 50 x 50 mm |
| Material | Aluminium | Maße Auflagefläche | 90 x 90 mm |
| Form | eckig | Neigungswinkel | 0° |
| Tragkraft | max. Tragkraft pro Paar von ca. 60 kg bei gleichmäßig verteilter Last, bei einem max. Abstand der Konsolen von 900 mm und einem max. Überstand der Platten von 250 mm | | |

Naber GmbH
Enschedestr. 24
DE-48529 Nordhorn

Tel. +49 5921 704-0
Fax +49 5921 704-140
naber@naber.com

## Maßskizze (PDF)

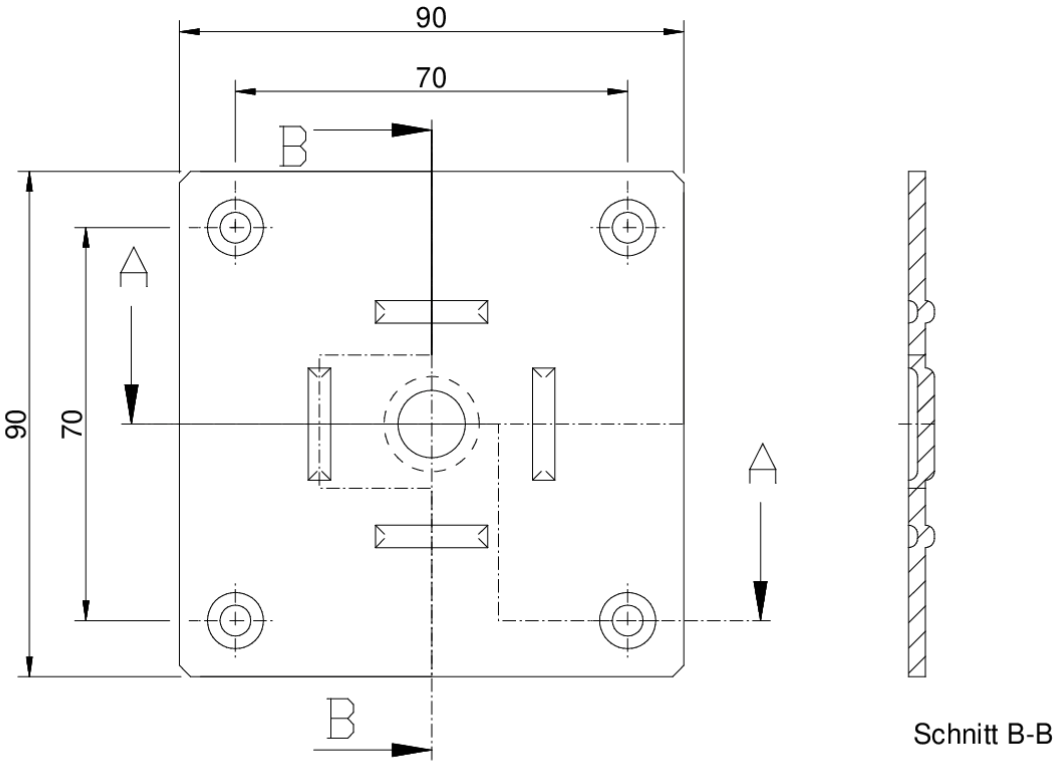


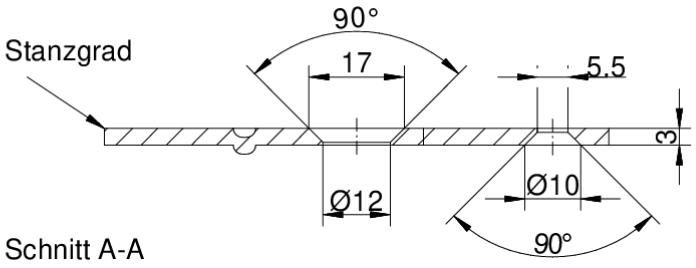


Maßstab 1:1