# Cox® Base 360 S/500-3 mit Base-Board

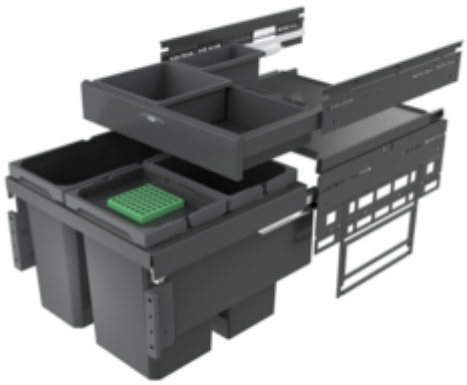

Produktnummer: 8013372
Konfiguration: mit Biodeckel, anthrazit, H 460 mm

**Konfigurationsoptionen**

8012371 | ohne Biodeckel, hellgrau, H 460 mm
8012372 | mit Biodeckel, hellgrau, H 460 mm
8013371 | ohne Biodeckel, anthrazit, H 460 mm
8013372 | mit Biodeckel, anthrazit, H 460 mm

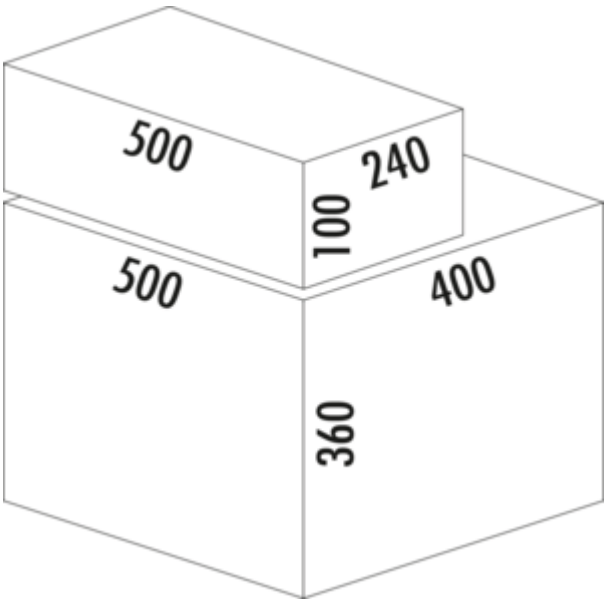


✓ Frontauszugssystem
✓ Vollauszug
✓ 36 l
— Führungsschienentiefe 470 mm
— Abfallvolumen 36 (2 x 10/1 x 16) l
— Technik: Vollauszug
— Montage: Schrankwand und Frontblende
— für 16/19 mm Seitenwände
— **mit Softeinzug und Dämpfung**
— **1 x 2,7 l und 1 x 1,2 l Aufbewahrungsboxen sowie 4 Halterungen enthalten**

**weitere Infos...**

Naber GmbH
Enschedestr. 24
DE-48529 Nordhorn

Tel. +49 5921 704-0
Fax +49 5921 704-140
naber@naber.com

## Technische Daten

| | |
|---|---|
| Artikeltyp | Abfallsammelsystem |
| Höhe | 460 mm |
| Breite | 500 mm |
| Schrankbreite | 500 mm |
| Montage/Befestigung | Schrankwand Frontblende |
| Material Behälter | Kunststoff |
| Farbe Behälterdeckel | anthrazit/grün |
| Deckel | Ja |
| Anzahl Behälter | 2 |
| Öffnungstechnik | Vollauszug |
| Anzahl Behälter in zusätzlicher Schublade | 2 |
| Bauart Abfallsammler | Frontauszugssystem |
| Führungsschienentiefe | 470 mm |
| Gesamtvolumen | 36 l |

| | |
|---|---|
| Volumen/Inhalt Behälter 1 | 16 l |
| Volumen/Inhalt Behälter 2 | 10 l |
| Volumen/Inhalt Behälter 3 | 10 l |
| Form | eckig |
| Einbauhöhe | 460 mm |
| Softeinzug | Ja |
| Für Seitenwandstärke | 16/19 mm |
| Volumen/Inhalt Behälter | 10/10/16 |
| Volumen/Inhalt Schubladen-Behälter 1 | 2,7 l |
| Volumen/Inhalt Schubladen-Behälter 2 | 1,2 l |
| Biodeckel Eimergrößen | 10 l |
| Einbautiefe | 400 mm |
| Biodeckel | Ja |
| Schließmechanismus | Mit Dämpfer |

## Zubehör

| | |
|---|---|
| 8011312 | Biodeckel, Deckel, hellgrau, für 4/ 6/ 7/ 10/ 12,5 l |
| 8013312 | Biodeckel, Deckel, anthrazit, für 4/ 6/ 7/ 10/ 12,5 l |
| 8012367 | Cox Cick®, Zubehör, dunkelgrau/chrom matt |

## Ersatzteile

| | |
|---|---|
| 8011178 | Biofilter Nachrüstsatz, Zubehör, schwarz |
| 8012320 | Cox® Systembehälter, Einzeleimer, hellgrau, 10 l |
| 8012321 | Cox® Systembehälter, Einzeleimer, hellgrau, 16 l |
| 8010145 | Gesamtdeckel, Zubehör, silber |
| 8012362 | Aufbewahrungsbox, Utensilienbox, dunkelgrau, 2,7 l |
| 8013362 | Aufbewahrungsbox, Utensilienbox, anthrazit, 2,7 l |
| 8012363 | Aufbewahrungsbox, Utensilienbox, dunkelgrau, 1,2 l |
| 8013363 | Aufbewahrungsbox, Utensilienbox, anthrazit, 1,2 l |
| 8012364 | Halterung für Aufbewahrungsbox, Zubehör, silber |

## Maßskizze (PDF)

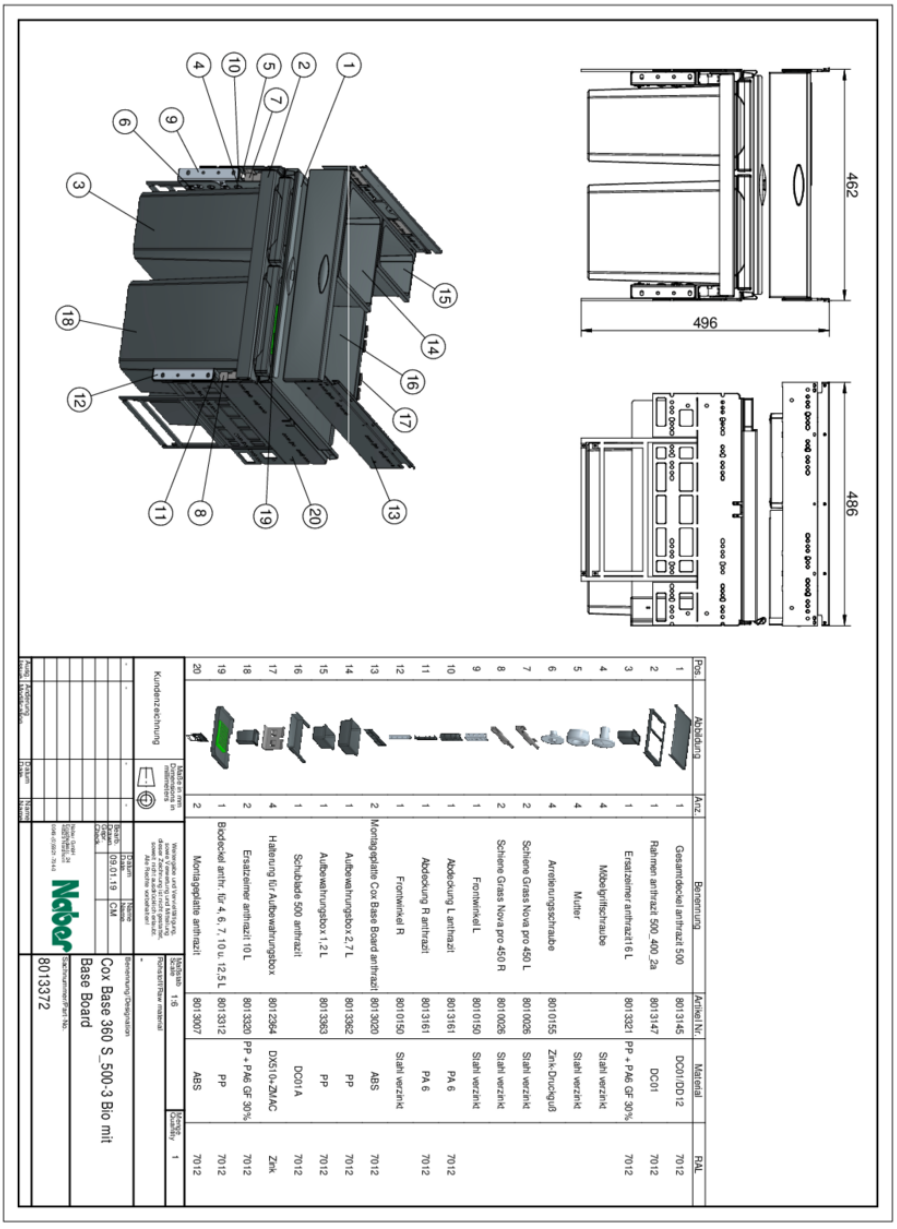


| Pos | Abbildung | Anz. | Benennung | Artikel Nr. | Material | RAL |
|---|---|---|---|---|---|---|
| 1 | | 1 | Gesamtdeckel anthrazit 500 | 8013145 | DC01/DD12 | 7012 |
| 2 | | 1 | Rahmen anthrazit 500_400_2a | 8013147 | DC01 | 7012 |
| 3 | | 1 | Ersatzeimer anthrazit 16 L | 8013321 | PP + PA6 GF 30% | 7012 |
| 4 | | 4 | Möbelgriffschraube | | Stahl verzinkt | |
| 5 | | 4 | Mutter | | Stahl verzinkt | |
| 6 | | 4 | Anreisenungsschraube | 8010155 | Zink-Druckguß | |
| 7 | | 2 | Schiene Grass Nova pro 450 L | 8010026 | Stahl verzinkt | |
| 8 | | 2 | Schiene Grass Nova pro 450 R | 8010026 | Stahl verzinkt | |
| 9 | | 1 | Frontwinkel L | 8010150 | Stahl verzinkt | |
| 10 | | 1 | Abdeckung L anthrazit | 8013161 | PA 6 | 7012 |
| 11 | | 1 | Abdeckung R anthrazit | 8013161 | PA 6 | 7012 |
| 12 | | 1 | Frontwinkel R | 8010150 | Stahl verzinkt | |
| 13 | | 2 | Montageplatte Cox Base Board anthrazit | 8013020 | ABS | 7012 |
| 14 | | 1 | Aufbewahrungsbox 2,7 L | 8013362 | PP | 7012 |
| 15 | | 1 | Aufbewahrungsbox 1,2 L | 8013363 | PP | 7012 |
| 16 | | 1 | Schublade 500 anthrazit | 8013161 | PA 6 | 7012 |
| 17 | | 4 | Halterung für Aufbewahrungsbox | 8012264 | DX51D+ZMAC | Zink |
| 18 | | 2 | Ersatzeimer anthrazit 10 L | 8013320 | PP + PA6 GF 30% | 7012 |
| 19 | | 1 | Blodeckel antr. für 4, 6, 7, 10 u. 12,5 L | 8013312 | PP | 7012 |
| 20 | | 2 | Montageplatte anthrazit | 8013007 | ABS | 7012 |

Kundenzeichnung

Maßstab 1:6

Cox Base 360 S_500-3 Bio mit Base Board

8013372