

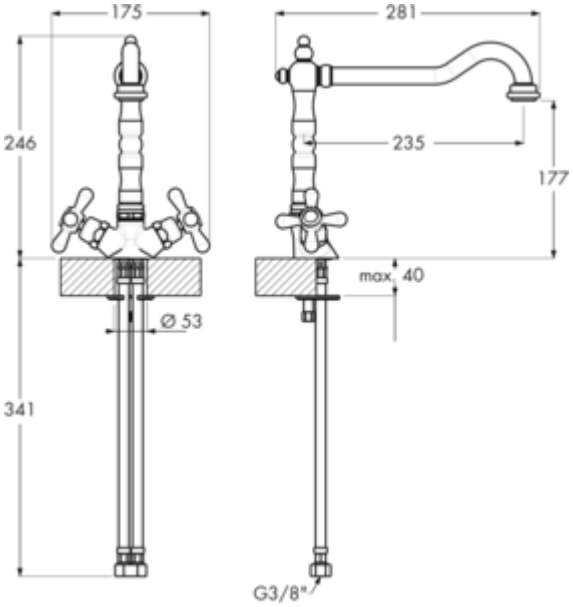

LINEA Passato 1

Produktnummer: 5011232
Konfiguration: chrom, Hochdruck

Konfigurationsoptionen
5011232 | chrom, Hochdruck
5011233 | altmessing, Hochdruck
5011234 | altsilber, Hochdruck

✓ Spültischarmatur
✓ Hochdruck
✓ mit schwenkbarem Auslauf

Zweigriffarmatur. Mit schwenkbarem Auslauf.
— Schwenkbereich 360°
— Bohr-Ø 35 mm
— entspricht der deutschen und europäischen Trinkwasserverordnung/-richtlinie

BELGAQUA

weitere Infos...

Technische Daten

Artikeltyp	Spültischarmatur	Kartusche mit keramischen Dichtscheiben	Ja
Marke	LINEA	Schwenkbereich Auslauf	360°
Höhe	246 mm	Armaturenart	Zweigriffarmatur
Anzahl Griffe	2	Betriebsdruck	Hochdruck
Aufbauhöhe gesamt	246 mm	Material	Messing
Ausladung	235 mm	Arbeitsplattenstärke	40 mm
Auslauf	mit schwenkbarem Auslauf	Hahnlochanzahl	1
Auslaufhöhe	177 mm	Anschlussart	G 3/8“ F
Bedienungsart	Drehgriff	Anschlussgröße	DN 15
Bohrdurchmesser	35 mm	Anschlussschläuche	450 mm

Zubehör

5031020	Unterlegscheibe, Zubehör, weiß
5031005	Schmutzfilter Ecco 1, 3/8'', chrom

Naber GmbH
Enschedestr. 24
DE-48529 Nordhorn

Tel. +49 5921 704-0
Fax +49 5921 704-140
naber@naber.com

naber.com

Maßskizze (PDF)

