

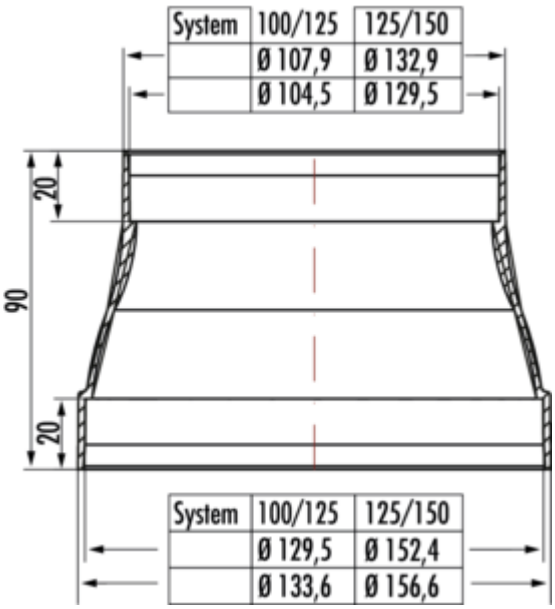


# RDZ flow pièce de réduction

Numéro de produit: 4011048
Configuration: Ø 125/150 mm, blanc

**Options de configuration**
4011048 | Ø 125/150 mm, blanc
4011049 | Ø 100/125 mm, blanc

- ✓ Élément de raccordement
- ✓ Système d'emboîtement pour un collage ultérieur
- ✓ montage réversible possible

Pour le passage d'un tuyau rond de Ø 125 mm à un tuyau rond de Ø 100 mm ou d'un tuyau rond de Ø 150 mm à un tuyau rond de Ø 125 mm. Montage réversible possible. Version à flux optimisé en évitant des bords à arêtes vives.

**plus d'infos...**

## Fiche technique

| | |
|---|---|
| Type d'article | Élément de raccordement |
| Hauteur | 90 mm |
| Largeur | 90 mm |
| Matériau | Polystyrène |
| Montage/fixation | Système d'emboîtement pour un collage ultérieur<br>montage réversible possible |

| | |
|---|---|
| Forme | rond |
| Diamètre de raccordement | 125/150 mm |
| Dimension du système | 125<br>150 |
| Forme de raccordement | rond |
| Système de ventilation | Accessoires |

Naber GmbH
Enschedestr. 24
DE-48529 Nordhorn

Tel. +49 5921 704-0
Fax +49 5921 704-140
naber@naber.com

## Croquis coté (PDF)

