

Wandanschlussprofil Set 1 Vario Line

Produktnummer: 9010029
Konfiguration: schwarz

Konfigurationsoptionen
9010028 | edelstahlfarbig
9010029 | schwarz

✓ Wandanschlussprofil
✓ lieferbar nur in VE 10 Stück = 50 m

Set bestehend aus:
— Profil 1 x 2 m und 1 x 3 m Länge
— 2 x Endkappen links
— 2 x Endkappen rechts
— 3 x Innenecke 90°

Lieferbar nur in VE 10 Stück = 50 m.

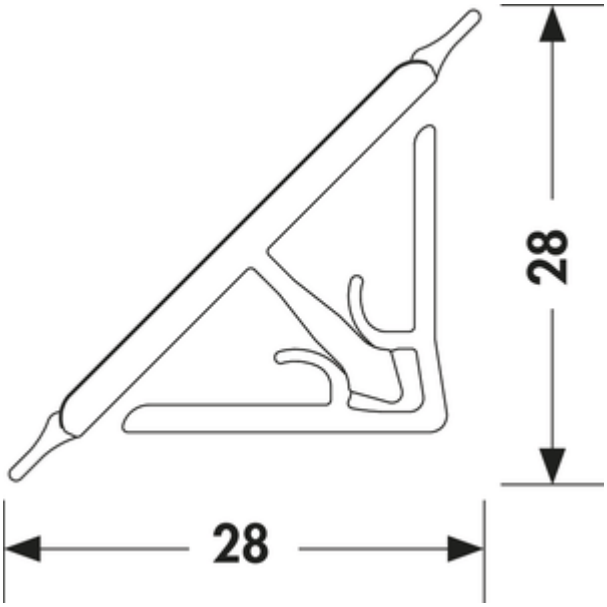

weitere Infos...

Technische Daten

Artikeltyp	Wandanschlussprofil
Höhe	28 mm
Breite	28 mm

Hinweis	lieferbar nur in VE 10 Stück = 50 m
Bestehend aus	Profil 1 x 2 m und 1 x 3 m Länge 2 Endkappe links 2 Endkappe rechts 3 Innenecke 90°

Zubehör

9010034	Vario Line Endkappe rechts/links schwarz, Wandanschlussprofil, schwarz
9010036	Vario Line Innenecke 90° schwarz, Wandanschlussprofil, schwarz
9010035	Vario Line Innenecke 135° schwarz, Wandanschlussprofil, schwarz
9010037	Vario Line Außenecke 90° schwarz, Wandanschlussprofil, schwarz

Naber GmbH
Enschedestr. 24
DE-48529 Nordhorn

Tel. +49 5921 704-0
Fax +49 5921 704-140
naber@naber.com