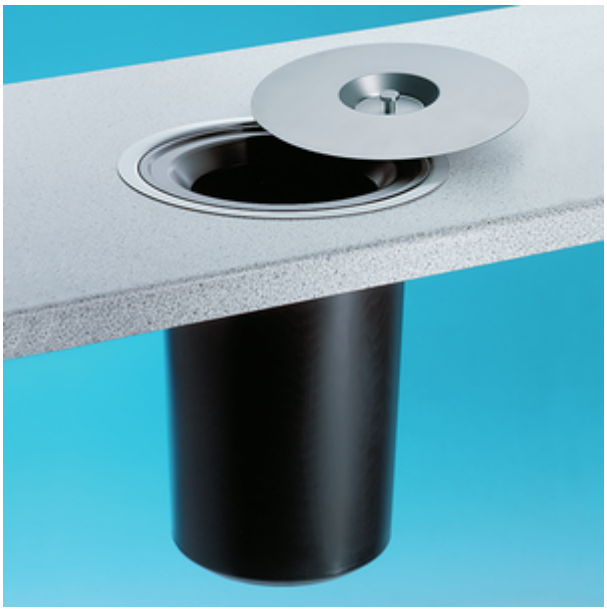

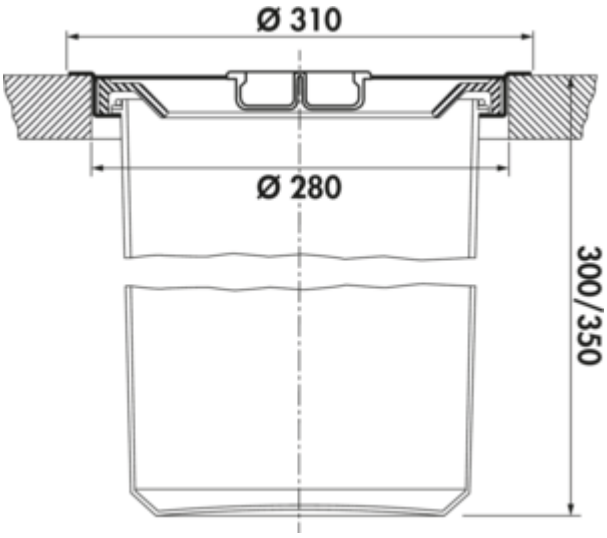

WESCO® Dassa 2

Numéro de produit: 8011101
Configuration: acier inox avec insert en plastique, 11 l

Options de configuration
8011059 | acier inox avec insert en plastique, 13 l
8011101 | acier inox avec insert en plastique, 11 l

✓ Poubelles indépendantes
✓ 11 l
✓ Nombre de récipients: 1
— capacité 11 ou 13 l
— montage: dans le plan de travail
— egalement montage affleurant possible
— extérieur Ø 310 mm
— dimensions d'encastrement Ø 280 mm

plus d'infos...

Fiche technique

Type d'article	Poubelle indépendantes	Volume total	11 l
Marque	WESCO®	Volume/contenu du récipient 1	11 l
Hauteur	300 mm	Hauteur de l'insert	300 mm
Largeur	310 mm	Largeur d'utilisation	280 mm
Matériau du récipient	plastique	Utilisation en profondeur	280 mm
Matériau Deckel	acier inox	Volume/contenu du récipient	11
Type de couvercle(s)	Couvercle de fermeture	Profondeur d'encastrement	300 mm
Nombre de récipients	1	Ancienne no de Commande Wesco	060100-47
Type de construction Collecteur de déchets	Poubelles indépendantes		

Pièces détachées

8010017	Insert pour Poubelle à pédale, Seaux individuels, noir

Naber GmbH
Enschedestr. 24
DE-48529 Nordhorn

Tel. +49 5921 704-0
Fax +49 5921 704-140
naber@naber.com