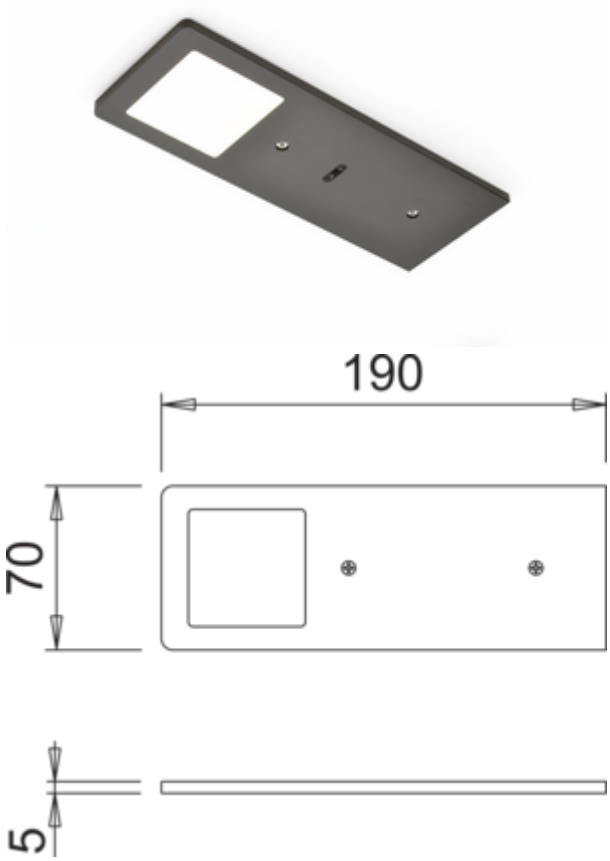

AstraLED SE noir mat

Numéro de produit: 7063349
Configuration: luminaire individuel avec LED tactile interr. var., 3900 K blanc neutre

Options de configuration

7063333 | luminaire individuel sans interr., 3000 K blanc chaud
7063334 | luminaire individuel avec LED tactile interr. var., 3000 K blanc chaud
7063335 | lot de 2, 3000 K blanc chaud
7063336 | lot de 3, 3000 K blanc chaud
7063337 | lot de 5, 3000 K blanc chaud
7063348 | luminaire individuel sans interr., 3900 K blanc neutre
7063349 | luminaire individuel avec LED tactile interr. var., 3900 K blanc neutre
7063350 | lot de 2, 3900 K blanc neutre
7063351 | lot de 3, 3900 K blanc neutre
7063352 | lot de 5, 3900 K blanc neutre

✓ Luminaire encastrables par le bas
✓ 3900 K blanc neutre
✓ 5 watts

Luminaire à encastrer par le bas. Boitier en aluminium, 5 mm, éclairage sans points LEDs visibles à interrupteur tactile intégré.

Luminaire individuel sans ou avec LED à interrupteur tactile et variateur d'intensité (avec LED tactile interr. var.)

— 5 watts, 24 V, deux plages de couleur: **3000 K** blanc chaud, **3900 K** blanc neutre
— 65 lumens/watt
— fonction Memory : le dernier réglage est mémorisé
— luminosité variable en continu grâce à l'interrupteur tactile LED et au variateur d'intensité
— 200 mm de câble d'alimentation, 2000 mm de câble de raccordement avec mini-système enfichable

Lot de 2, 3, 5 avec LED à interrupteur tactile et variateur d'intensité composé de:

— 1, 2 ou 4 luminaires individuels sans interrupteur (7063333/7063348)
— 1 luminaire individuel avec LED à interrupteur tactile et variateur d'intensité (7063334/7063349)
— 1 convertisseur LED 30 watts
— extensible à 6 luminaires

Ce produit contient une source lumineuse de classe de rendement énergétique F.

plus d'infos...

Fiche technique

Type d'article	Luminaire
Hauteur	5 mm
Largeur	190 mm
Montage/fixation	Montage sur meuble bas (armoire suspendue/étagère)
Surface/revêtement	mat
Classe d'efficacité énergétique	F
Classe de protection	III
Longueur du câble de raccordement (secondaire)	2.000 mm
Interrupteur	Oui
Forme	angulaire
Type de lampe	LED
Température de couleur	3900 K blanc neutre
Ampoule remplaçable	Non
Efficacité lumineuse	65 lumens/watt

Transformateur / convertisseur nécessaire	Oui, doit être commandé séparément
Matériau du boîtier	aluminium
Couleur du boîtier	noir mat
Champ lumineux homogène sans points LED visibles	Oui
Sources lumineuses incluses	Oui
Fonction tactile	Oui
Variateur	Oui
Type de gradation	luminosité avec gradation en continu
Fonction mémoire	Oui
Longueur du câble d'alimentation (primaire)	150 mm
Système de connexion	avec mini système enfichable
Type de luminaire	Luminaire encastrables par le bas
Fonction de gradation (composée)	Oui, luminosité avec gradation en continu
Puissance de l'ampoule	5 watts

Naber GmbH
Enschedestr. 24
DE-48529 Nordhorn

Tel. +49 5921 704-0
Fax +49 5921 704-140
naber@naber.com