

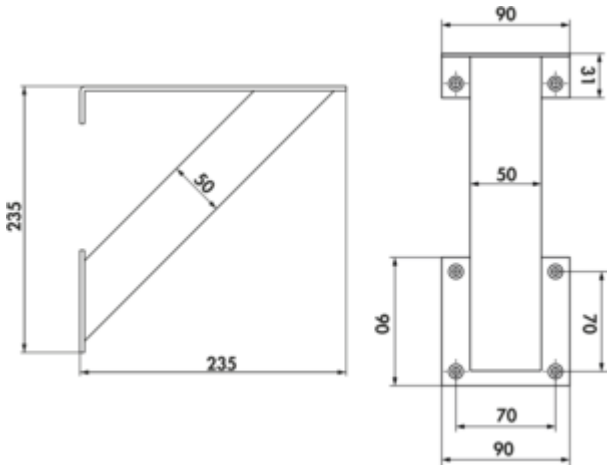

Kreta 3 schräg

Produktnummer: 3021193
Konfiguration: schwarz matt, H 235 mm

Konfigurationsoptionen
3021190 | edelstahlfarbig, H 235 mm
3021193 | schwarz matt, H 235 mm

✓ Konsole
✓ Material: Aluminium
✓ eckig

Konsole. Mit Befestigungsplatte.
— schräg
— Aluminiumprofil 50 x 50 mm, geschliffen
— max. Tragkraft pro Paar von ca. 60 kg bei gleichmäßig verteilter Last, bei einem max. Abstand der Konsolen von 900 mm und einem max. Überstand der Platten von 250 mm

weitere Infos...

Technische Daten

Artikeltyp	Konsole
Höhe	235 mm
Breite	50 mm
Material	Aluminium
Oberfläche/Beschichtung	geschliffen

Form	eckig
Tragkraft	max. Tragkraft pro Paar von ca. 60 kg bei gleichmäßig verteilter Last, bei einem max. Abstand der Konsolen von 900 mm und einem max. Überstand der Platten von 250 mm
Ausführung Stützelement	schräg
mit Befestigungsplatte	Ja

Maßskizze (PDF)

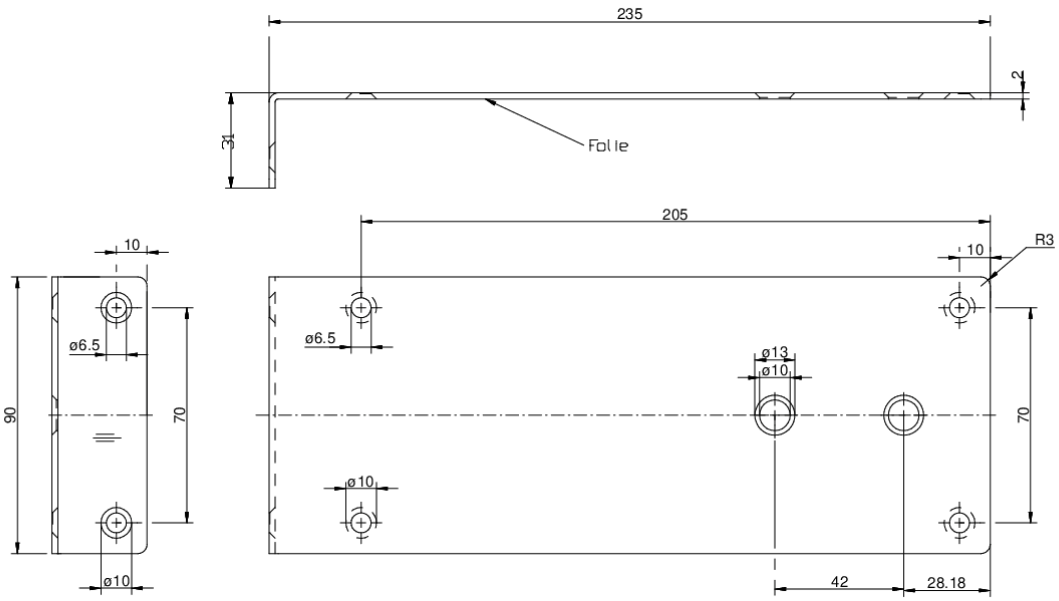

Naber GmbH
Enschedestr. 24
DE-48529 Nordhorn

Tel. +49 5921 704-0
Fax +49 5921 704-140
naber@naber.com