

PRIME flow Presa grille de ventilation

Numéro de produit: 4041016
Configuration: H 100 mm, section de ventilation env. 163,2 cm²/m, coul. acier inox anodisé

Options de configuration

4041016 | H 100 mm, section de ventilation env. 163,2 cm²/m, coul. acier inox anodisé
4041017 | H 130 mm, section de ventilation env. 217,6 cm²/m, coul. acier inox anodisé
4041018 | H 150 mm, section de ventilation env. 272 cm²/m, coul. acier inox anodisé
4041216 | H 100 mm, section de ventilation env. 163,2 cm²/m, noir mat
4041217 | H 130 mm, section de ventilation env. 217,6 cm²/m, noir mat
4041218 | H 150 mm, section de ventilation env. 272 cm²/m, noir mat

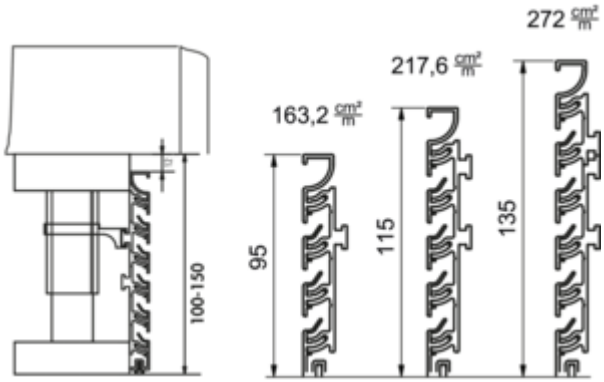

✓ Grille d'aération
✓ montage en saillie
La grille à lamelles en aluminium.
— longueur 2400 mm
— LED Flexstripes de 10 mm utilisables dans la lamelle supérieure du profilé
— raccourcissable en longueur et en hauteur
— avec 8 clips de montage

plus d'infos...

Fiche technique

Type d'article	Grille d'aération	Surface/revêtement	anodisé
Marque	PRIME flow	Caractéristiques	raccourcissable
Hauteur	100 mm	Forme	angulaire
Largeur	2.400 mm	Dimension du système	150
Matériau	aluminium	Système de ventilation	COMPAIR PRIME flow®
Montage/fixation	montage en saillie	Section de ventilation env.	163,2 cm²

Naber GmbH
Enschedestr. 24
DE-48529 Nordhorn

Tel. +49 5921 704-0
Fax +49 5921 704-140
naber@naber.com

Dimensions de montage (PDF)

