

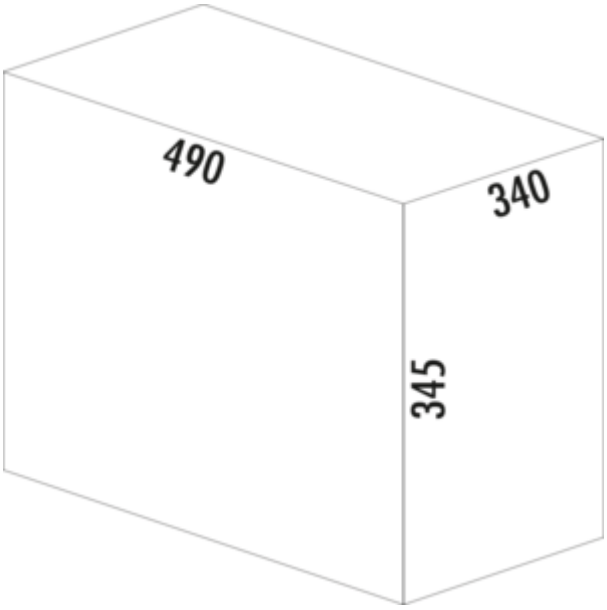

WESCO® Profiline Double-Master® 345 S/ 400-2

Numéro de produit: 8012086
Configuration: anthracite

Options de configuration
8012086 | anthracite

✓ Technique d'extraction pour portes à deux battants
✓ extraction totale
✓ 32 l
— capacité 32 (2 x 16) l
— technique: sortie totale
— châssis/rail argenté
— couvercle complet anthracite
— montage: sur le fond du meuble
— **avec seulement 345 mm de profondeur d'encastrement, pas de perte de place**

plus d'infos...

Fiche technique

Type d'article	Système de collecte des déchets
Marque	WESCO®
Hauteur	345 mm
Largeur	340 mm
Montage/fixation	sur le fond du meuble
Matériau du récipient	plastique
Couleur du couvercle	anthracite
Matériau Deckel	plastique
Couvercle	Oui
Type de couvercle(s)	Couvercle complet
Nombre de récipients	2
Technique d'ouverture	extraction totale

Type de construction Collecteur de déchets	Technique d'extraction pour portes à deux battants
Largeur de l'armoire	400 mm
Volume total	32 l
Volume/contenu du récipient 1	16 l
Volume/contenu du récipient 2	16 l
Forme	angulaire
Hauteur d'installation	345 mm
Couleur Guide	argenté
Couleur du cadre	argenté
Volume/contenu du récipient	16/16
Profondeur d'encastrement	490 mm

Pièces détachées

8010097	Seau à cintre en fil de fer, Seaux individuels, anthracite, 16 l
8010093	Couvercle complet, Couvercle, anthracite
8011489	Couvercle de fermeture, Accessoire, anthracite, pour 15/16/17/20 l

Naber GmbH
Enschedestr. 24
DE-48529 Nordhorn

Tel. +49 5921 704-0
Fax +49 5921 704-140
naber@naber.com

Croquis coté (PDF)

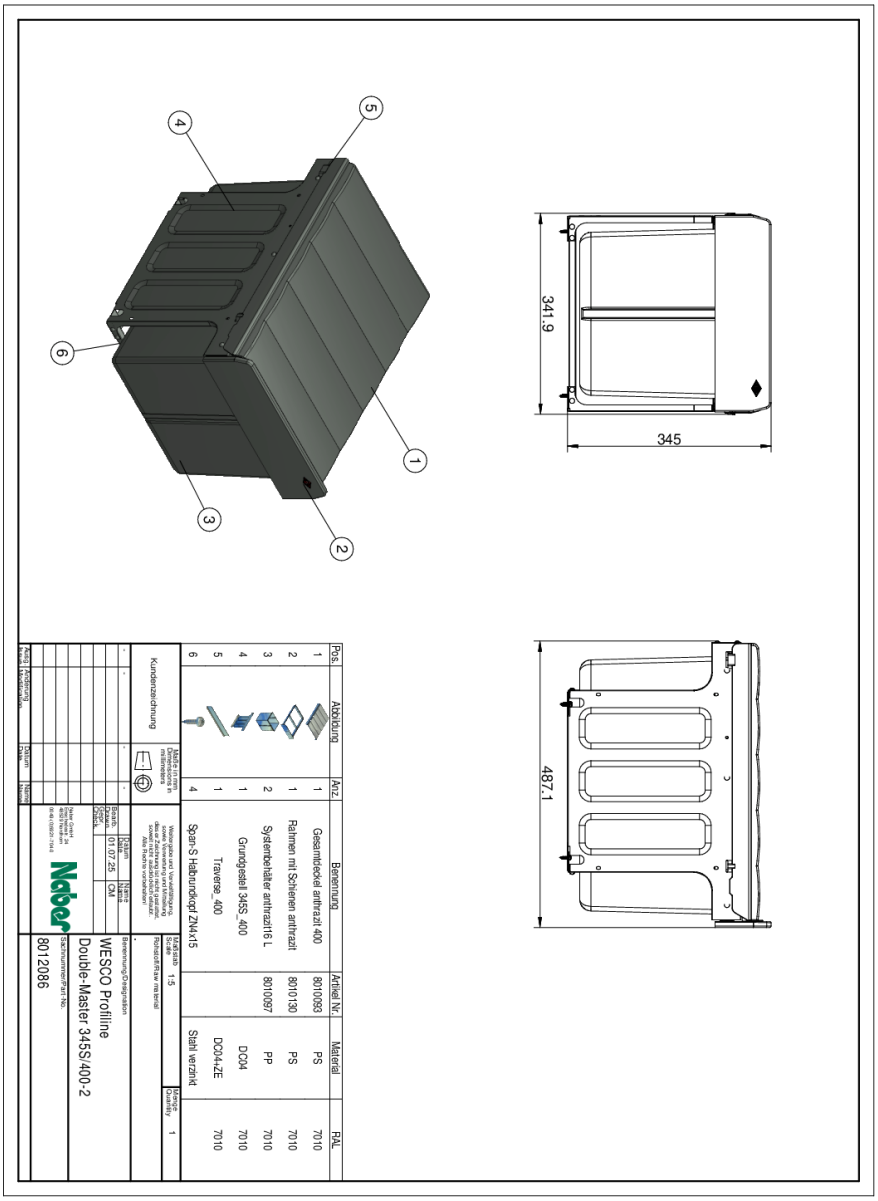

Pos.	Abbildung	Anz.	Benennung	Artikel Nr.	Material	RAL
1		1	Gesamtdeckel anthrazit 400	8010093	PS	7010
2		1	Rahmen mit Schienen anthrazit	8010130	PS	7010
3		2	Systembehälter anthrazit16 L	8010097	PP	7010
4		1	Grundgestell 345S_400		DC04	7010
5		1	Traverse_400		DC04-zE	7010
6		4	Span S Halbrundkopf ZN4x15		Stahl verzinkt	7010

Kundenzeichnung

Maße in mm / Dimensions in millimeters

Weitergabe sowie Vervielfältigung dieser Zeichnung, Verwertung und Mitteilung ihres Inhalts nicht gestattet, soweit nicht ausdrücklich zugestanden. Alle Rechte vorbehalten!

Benennung/Zeichnungsnr.

Roh-/Fertigteil/Raw material

Maßstab Scale 1:5

Stück Quantity 1

Änderung Modification

Datum Date

Name Name

Bearb. 01.07.25 CM

Gepr.

Norm

Naber GmbH Enschedestr. 24 48529 Nordhorn

Sachnummer/Part No. 8012086

WESCO Profiline

Double-Master 345S/400-2